ÁTNÉZETI HELYSZÍNRAJZ

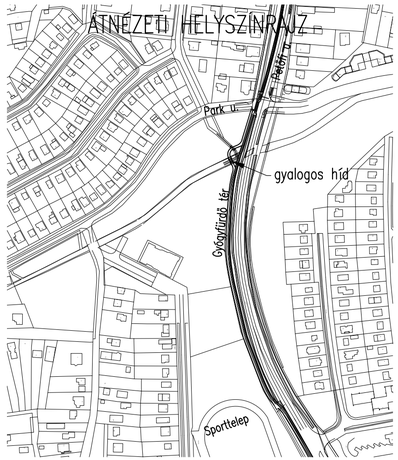

FELÜLNÉZET 1:100

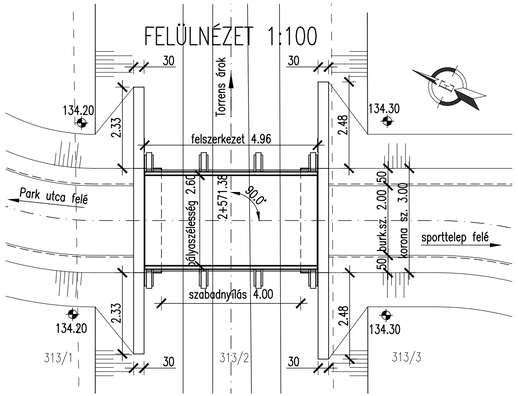

HOSSZMETSZET 1:100

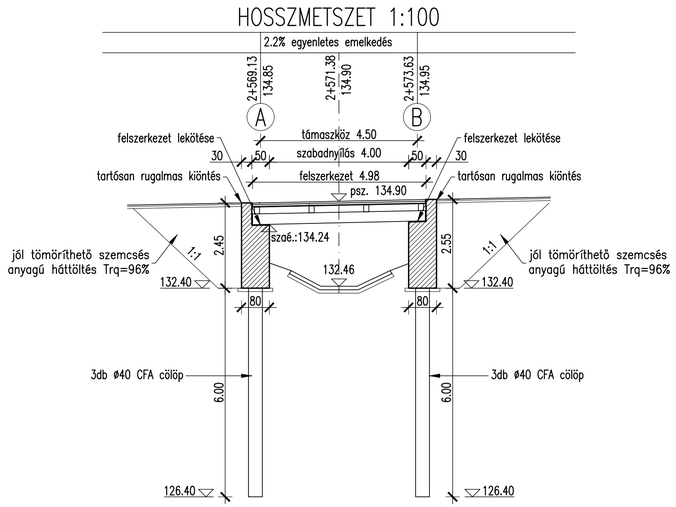

KERESZTMETSZET 1:25

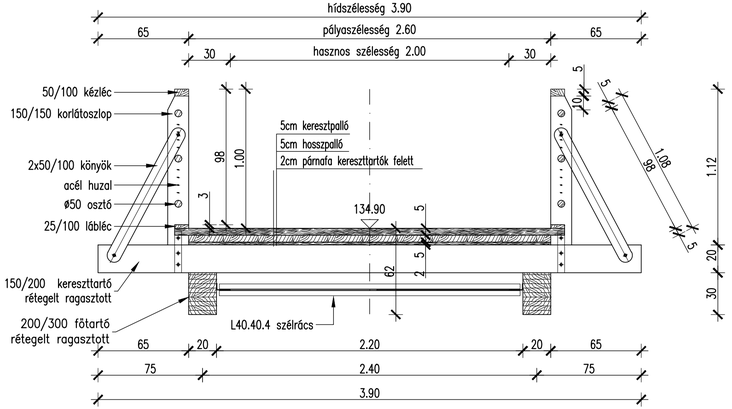

MEGJEGYZÉSEK

1. A terven szereplő tengerszint feletti magasságok Balti alapsíkra vonatkoznak.
2. Terhelési osztály: "5kN/m2" (e–UT 07.01.12:2011)
3. Az alépítmény földdel érintkező felületeit 2 réteg bitumenmázas szigeteléssel kell ellátni.
4. Látható vasbeton szerkezeti éleket 2/2cm élletöréssel kell készíteni.
5. A hídszerkezetbe csak olyan termékek építhetők be, amelyek a megfelelnek a 275/2013.(VII.16.) kormányrendeletnek, mely az építési termék építménybe történő betervezését és beépítését, illetve ennek során a teljesítmény igazolásának részletes szabályait előírja.
6. Minden, a tervben megnevezett termék helyettesíthető vele műszakilag egyenértékű gyártmánnyal.

BEVONATOK

B–4 bevonat (e–UT 07.04.13:2011):
– hídfők és szárnyfalak teljes felülete a terepszint alatt 30cm–ről indítva
Az acélszerkezeti elemek tüzihorganyzottak legyenek, min: 80µm vtg.–ban.
Faanyag: Diotrol olajlazúrral felületkezelendő 4 rétegben, a bütüs favégek külön ütüvédelemmel.

ANYAGMINŐSÉGEK

Betonok (MSZ 4798–1:2016):

–	szerelőbeton	C16/20–XN(H)–24–F3–100év
–	cölöpök	C30/37–XA1–XC2–16–F5–100év
–	hídfők és szárnyfalak:	C35/45–XF4–XD3–16–F3–100év

betonacél (MSZ 339):	B500B (B60.50)
cement:	CEM I. 42.5
szerkezeti acél (MSZ EN 10025–1–5:2005):	S355 JR
csavarok:	5.6

faanyag: C30 szilárdsági osztályú hossztoldott KVH vörösfenyő gerendák, látszó felület, fózolt, göcs– és repedésmentes, csiszolt, műszárított, nedvességtartalma 12% ± 2%

OLDALNÉZET 1:100

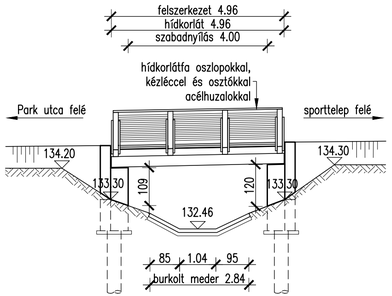

Generáltervező:

LINAKRON MÉRNÖKI KFT.
8900 Zalaegerszeg, Budai Nagy A. u. 10.
Tel:+36 92 598-846 Fax: +36 92 598-847
E-mail: linakron@zalaszam.hu

Megrendelő:
Zalakaros Város Önkormányzata
8749 Zalakaros
Gyógyfürdő tér 1.

Munka megnevezése:
Magyarország - Horvátország
Határon Átnyúló Együttműködési Program 2014-2020
Zalakaros
Termál út - Petőfi Sándor utca - Kossuth Lajos utca kerékpárút létesítése

Munkaszám: 2331/2016/A

Tervfajta: kiviteli terv

Rajz megnevezése:
Gyalogos híd terve
a Torrens árok keresztezésénél
Általános terv

Rajzszám: H.02

Lépték: 1:50,25

Szabadnyílás: 4.00 m Ferdeség: 90.00° Terhelés: 5.0 kN/m²

Ügyvezető:
Németh László
KÉ-K/20-0587

Felelős tervező:
Csurilla Imre
HT-T MMK 01-11050

Vezető tervező:
Dr. Farkas János
HT-T ZMK-20-0178

Dátum:
2017. október hó

Rajzterület:

Jelen tervdokumentáció a LXXVI/1999 Törvény értelmében szerzői jogvédelem alatt áll. A LINAKRON Mérnöki Kft. szellemi terméke, annak teljes egészében vagy részleteiben történő másolása - bármilyen formában - csak a tervezők írásos hozzájárulásával lehetséges.